RoHS

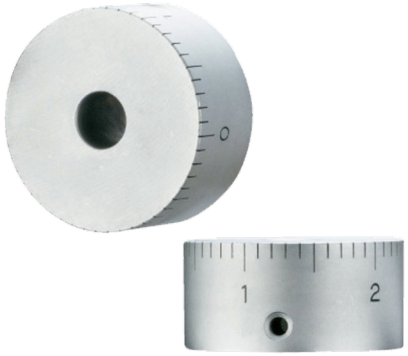

本體	
材質	處理
S35C	鍍鉻(梨皮面) 蝕刻加工

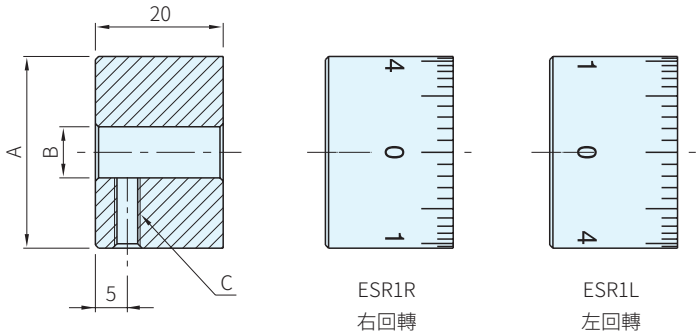

品號	讀取方向	刻 度	A	B	C	質量 (g)	庫存
ESR1R30	右回轉	50	30	8	M4×0.7	100	・
ESR1L30	左回轉						・
ESR1R40	右回轉		40	10		180	・
ESR1L40	左回轉						・
ESR1R50	右回轉		50	12	M5×0.8	286	・
ESR1L50	左回轉						・
ESR1R60	右回轉		60	15		410	・
ESR1L60	左回轉						△

Sp. 特長

・適用於一回轉內需微調整的場所

Wa. 注意

・B是加工用孔

・以把手或固定螺絲固定於軸上

訂貨：品號 ESR1R30

交期：1 天 ・ / 20 天 △

Ex. 使用例
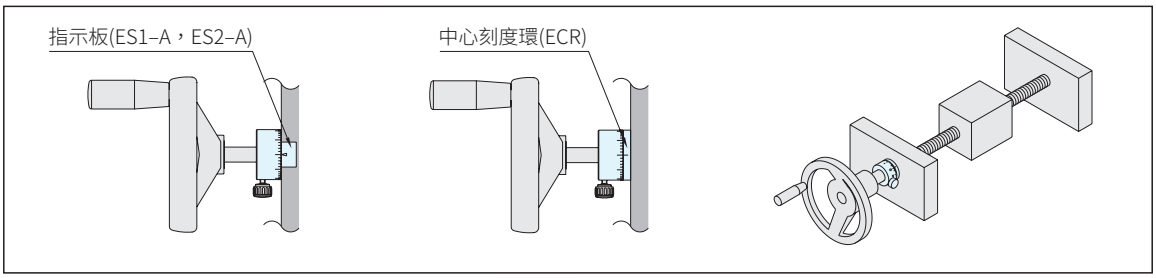
・可和中心刻度環ECR及指示板(ES1–A，ES2–A)合併使用